D6 MAXI	HOLZHERDE “DOMINO”	de manincor
mm 600x600xh860	Zertifiziert nach Normen CE EN-12815 - 15a B-VG - BIMSCH2 - LRV	

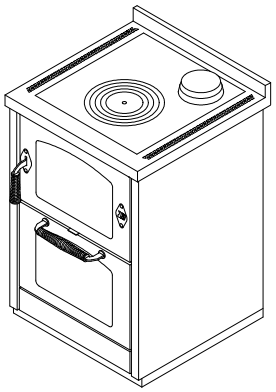

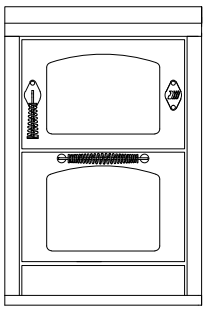

Farben:

Weiß, Blau, Grün, Grau, Gelb, Schwarz, Rot, Elfenbein, Rost, Inox

STANDARDAUSSTATTUNG

- Rauchabzug oben, rechts oder links ø 130 mm
- Feuertür umkehrbar rechts oder links
- Backfach Maße (BxTxH) 340x470x260 mm
- Ofenbeleuchtung und Thermometer
- Gusseisenkochplatte 450x480 mm dx o sx
- Schwarze Türen
- Inoxgriffen D3
- Inox-Rahmen 40 mm (Höhe gesamt 860 mm)
- Inox-Sockel h.30 mm

AUF WUNSCH

- Inox Türen
- Inoxgriffen D1
- Rauchabzug hinten oder seitlicher, rechts oder links ø 130 mm
- Blinde Gusseisenkochplatte 450x480 mm hintere
- Kochplatte aus Glasskeramik (nur hinten Rauchabzug)

ZUBEHÖR

- Reling Inox ø 20 mm vorne, auf 2 oder 3 Seiten
- Strahlungs-Hochleistungsscheibe
- Inox Plattenabdeckung

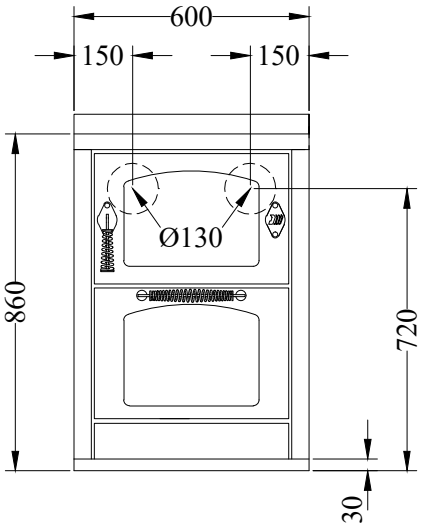

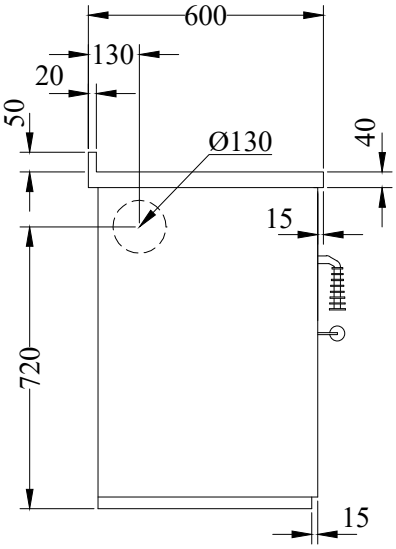

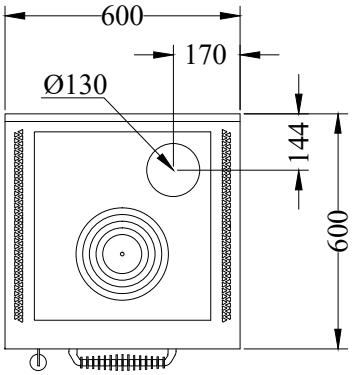

TECHNISCHE DATEN	
Nennheizleistung: 5.5 kW	Wirkungsgrad: 85 %
Maximale Leistung: 7.5 kW	Co bei 13% O_2: 0.08 %
Abgastemperatur: 238 °C	Abgasmassenstrom: 6.3 g/s
Abmessungen Feuerstelle (LxPxH): 38x25x25 cm	Staub bei 13% O_2: 22.9 mg/Nm^3
Abmessungen Ladetür (LxH): 35x20 cm	Externe Verbrennungsluftzufuhr (ø 80 mm): auf wunsch
Kaminunterdruck: 0.12 mbar	Nettogewicht/ inklusive Verpackung: 180/195 kg